etsberger

LEO ágyneműtartós ágy

SZERELÉSI RAJZ

30 min.

A csomag tartalma:

(A) Összehúzó csavar 6 x 70 8 x	(B) Köldökcsap 10 x 40 12 x 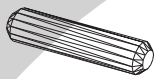
(C) Tönkanya 8 x 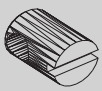	(D) Imbuszkulcs 1 x

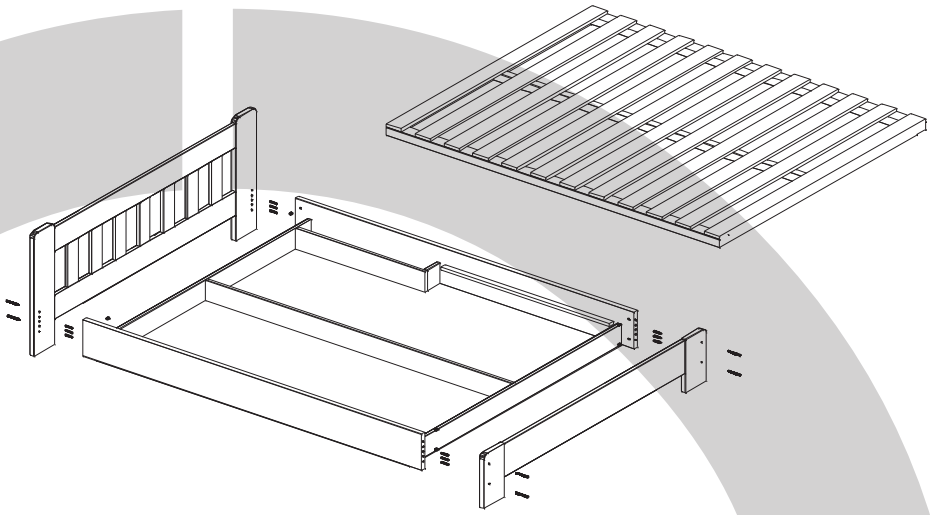

1. Ágykeret
2 020 x 976
2 020 x 1 276
2 020 x 1 476
2 020 x 1 676
2 020 x 1 876
2 020 x 2 076
1 x

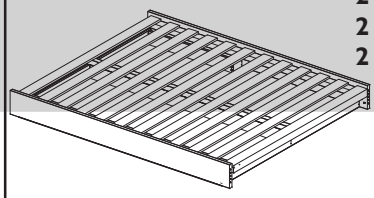

2. Fejvég
800 x 1 030,
800 x 1 330,
800 x 1 530,
800 x 1 730,
800 x 1 930,
800 x 2 130
1 x

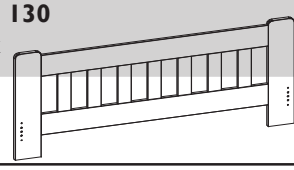

3. Lábvég
350 x 1 030,
350 x 1 330,
350 x 1 530,
350 x 1 730,
350 x 1 930,
350 x 2 130
1 x

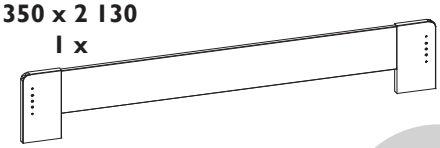

etsberger

Cím: 6345 Nemesnádudvar Petőfi u. 7/a.
Telf / Fax: 06 (79) 478 671
E-mail: info@minosegifenyobutorok.hu
Web: http://www.etsberger.hu
Facebook: http://www.facebook.com/fenyobutor

1.

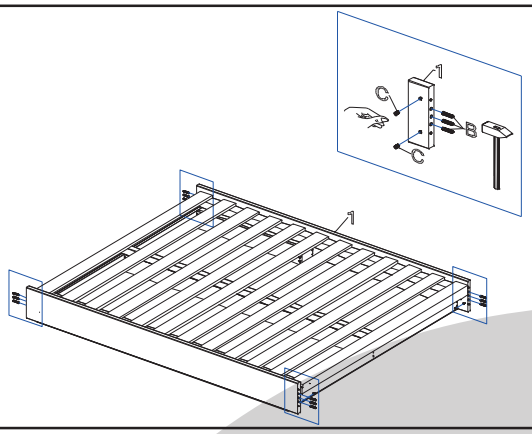
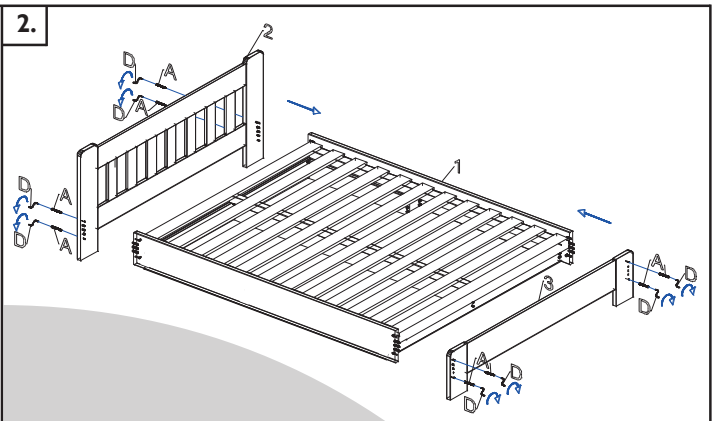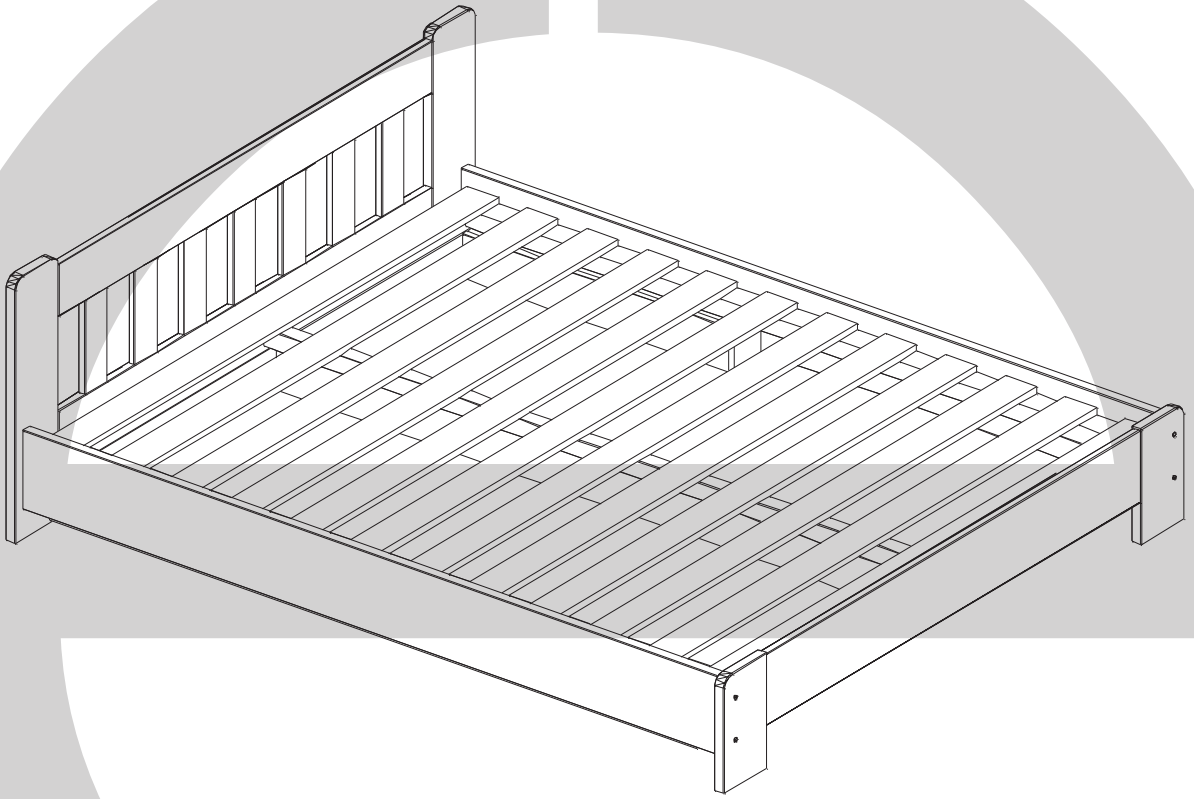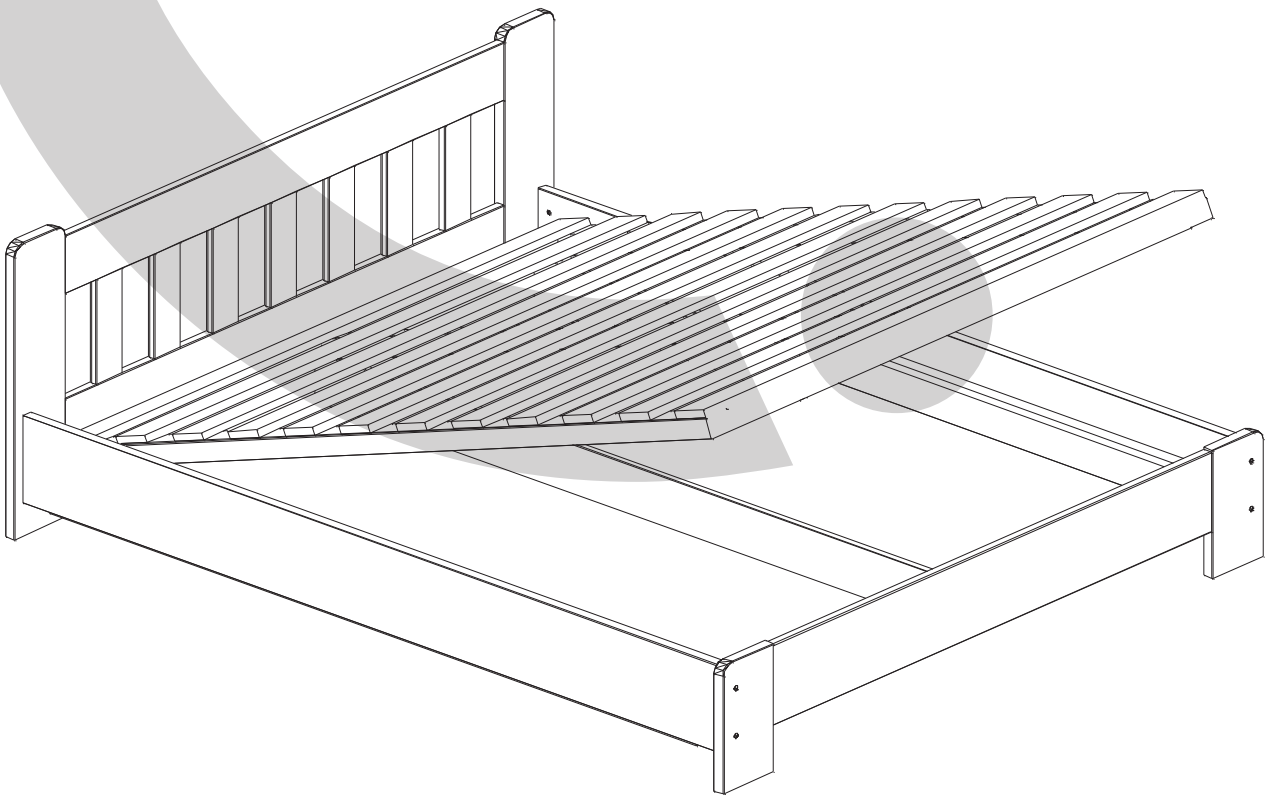
2.