KOMODA K1-4S

→ 74 ↑ 86 ↖ 36

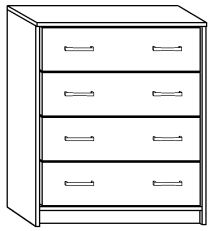

x 6 (a)	x 20 (b)	x 4 (c)	x 4 (d)	x 8 (e)	x 4 (f)
x 8 (g)	x 48 (3,5x16) (h)	x 16 (3,5x30) (i)	x 60 (j)	x 1 (k)	45 min
x 4 kpl. (300 mm) (l)					

(1) - FAZY MONTAŻU (A) - OZNACZENIE ELEMENTÓW (a) - OZNACZENIE AKCESORIÓW

1

x 2	x 4
(a)	(c)

2

x 2
(a)

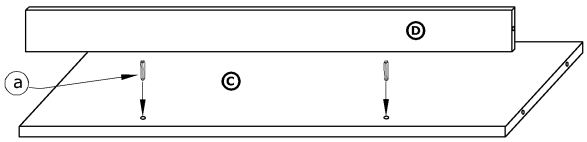

3

x 2	x 4	x 24 (3,5x16)	x 4 kpl.
(a)	(f)	(h)	(l)

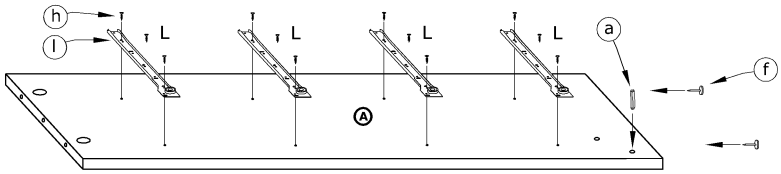

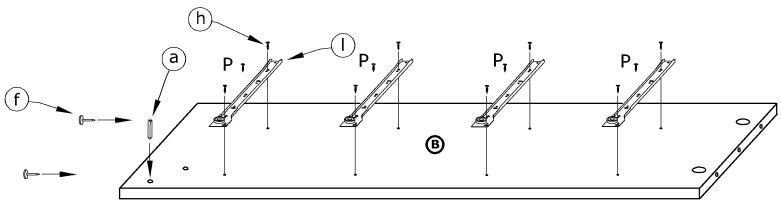

4

x 4 (b)

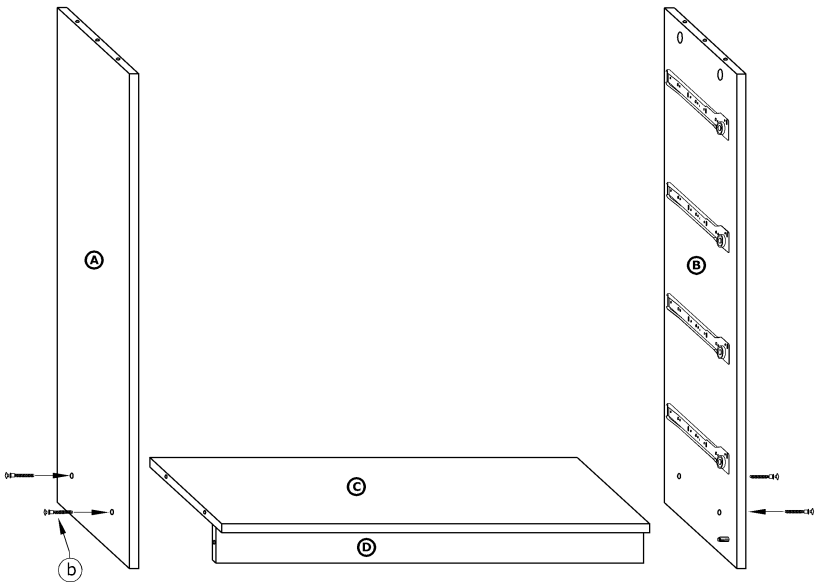

5

x 4 (d)

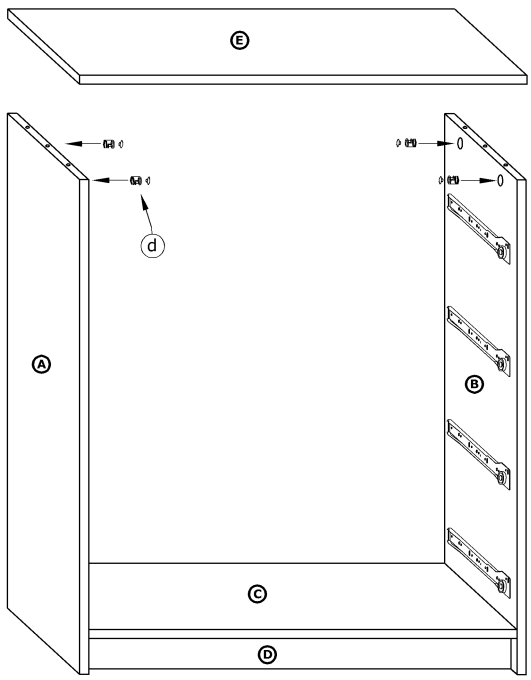

6

x 16	x 8	x 8	x 24 (3,5x16)	x 16 (3,5x30)	x 30	x 4 kpl.
b	e	g	h	i	j	l

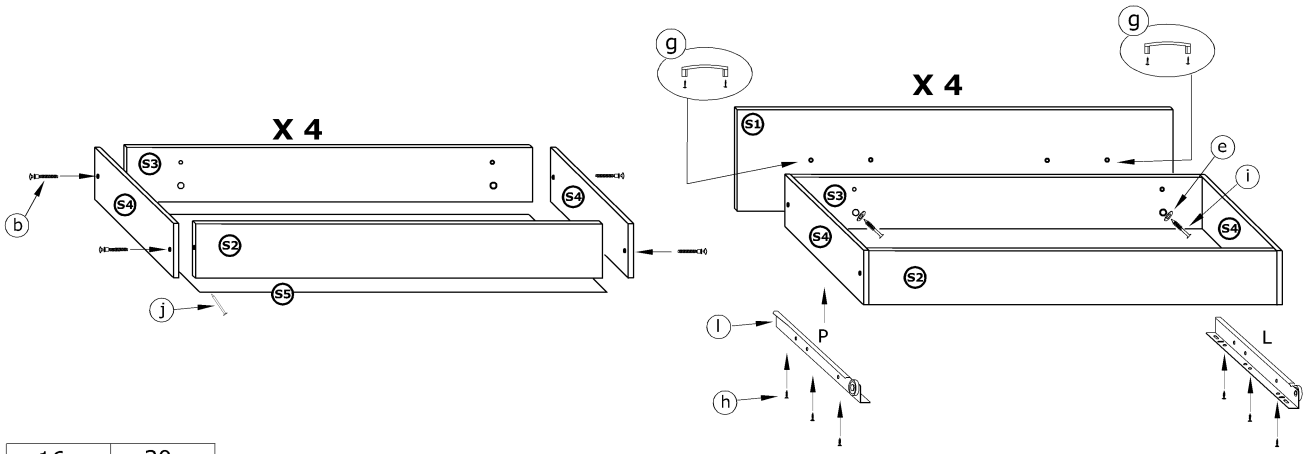

7
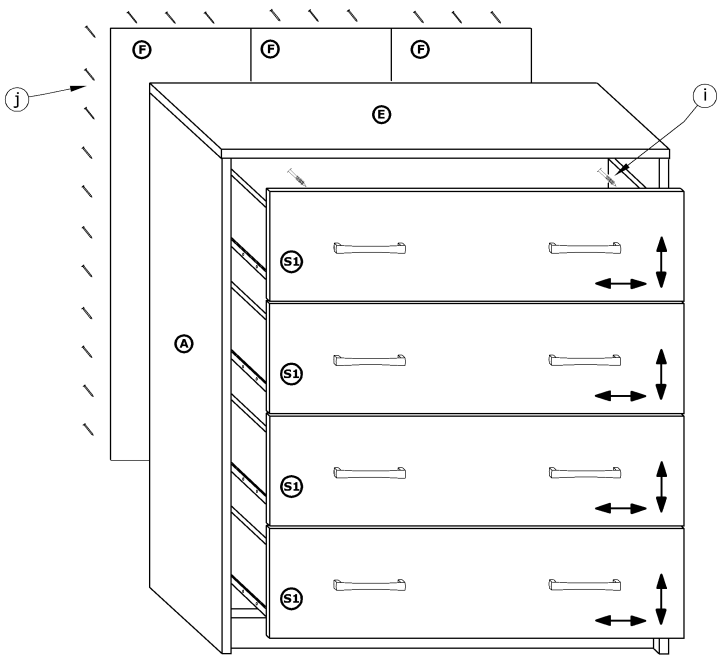
x 16 (3,5x30)	x 30
i	j